Panneau mural EASYphoto

Instructions de montage

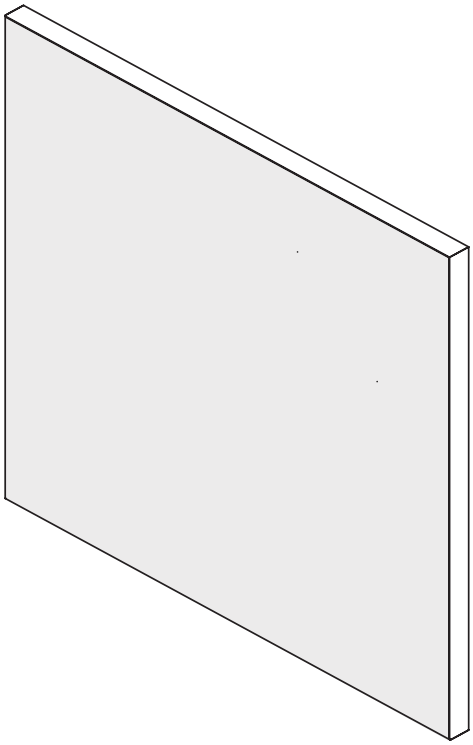

easy NOISE CONTROL

Généralités

Les panneaux photo EASYphoto sont constitués d'un cadre en aluminium, de laine de polyester absorbante, d'une couverture photo en polyester et, en option, d'une couverture d'ombrage blanche.

Ces panneaux photo sont destinés à absorber les réflexions sonores afin de réduire la réverbération dans les espaces intérieurs et d'améliorer ainsi l'acoustique. Les panneaux photo peuvent être vissés au mur.

Pour de plus amples informations sur ce produit, veuillez consulter notre site web ou contactez-nous par téléphone.

Points d'intérêt

- Soyez prudent avec les objets pointus lors du déballage et de l'assemblage de la toile photo
- Fournir un lieu de travail propre pour éviter les taches sur la toile photo lors de l'assemblage

Besoin d'aide?
Contactez nous!
+32 27 906 199
info@easy-noisecontrol.be

Matériel

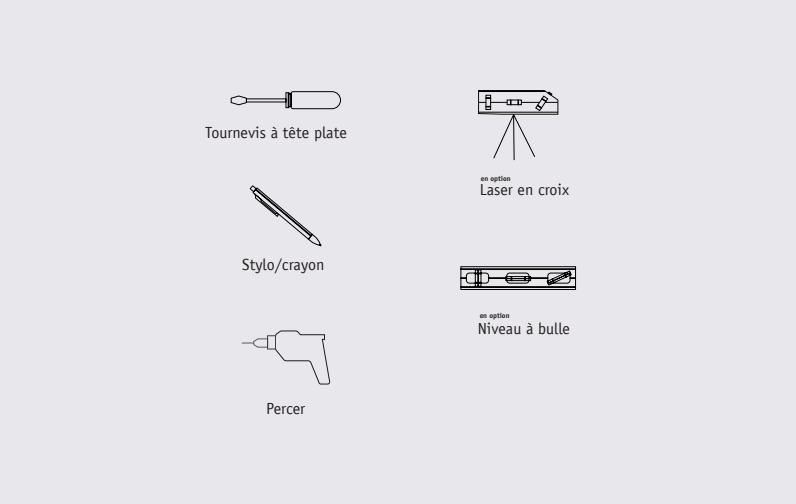

Composants

Pièce de profil	4x
Coin de montage	4x
Contre-plaque	4x
Laine de polyester	suffisante
Bande velcro	suffisante
Tissu photographique	1x
Facultatif: toile d'ombrage	1x

Méthode

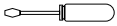

01 Connectez les pièces du profil

Connectez les quatre pièces profilées pour former un cadre quadrangulaire en serrant les coins de montage avec des contre-plaques dans les fentes. Assurez-vous que les coins s'emboîtent bien.

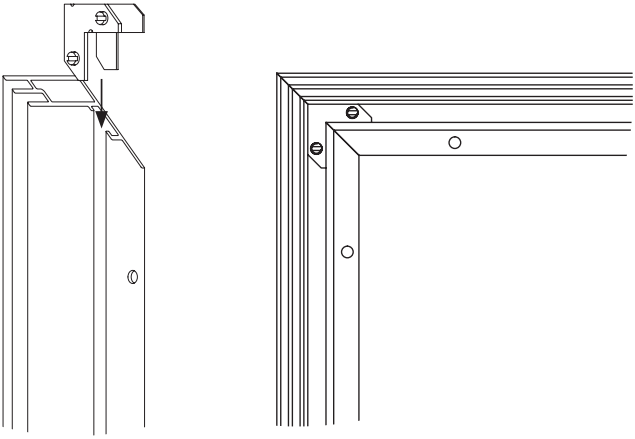

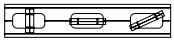

02 Placez le cadre contre le mur

Placez le cadre contre le mur et marquez les trous. Percez des trous dans le mur et placez-y les chevilles. Vissez ensuite le cadre au mur.

Astuce: utilisez un laser à lignes croisées ou un niveau à bulle pour aligner le panneau photo

03 Placer la laine polyester

Collez la bande Velcro sur le mur et placez la laine de polyester avec le côté doux contre le mur. Avec plusieurs morceaux de laine de polyester, assurez-vous qu'ils sont bien placés les uns contre les autres.

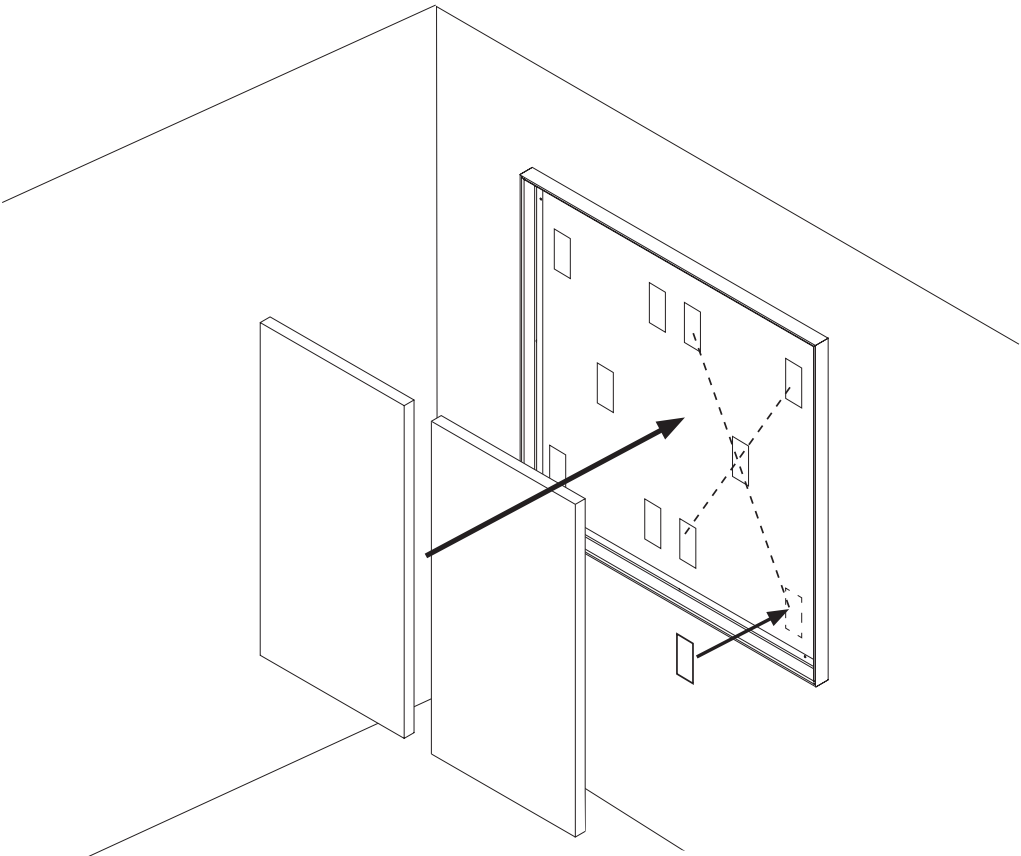

Astuce: Collez la bande Velcro en forme de croix pour chaque panneau de laine polyester

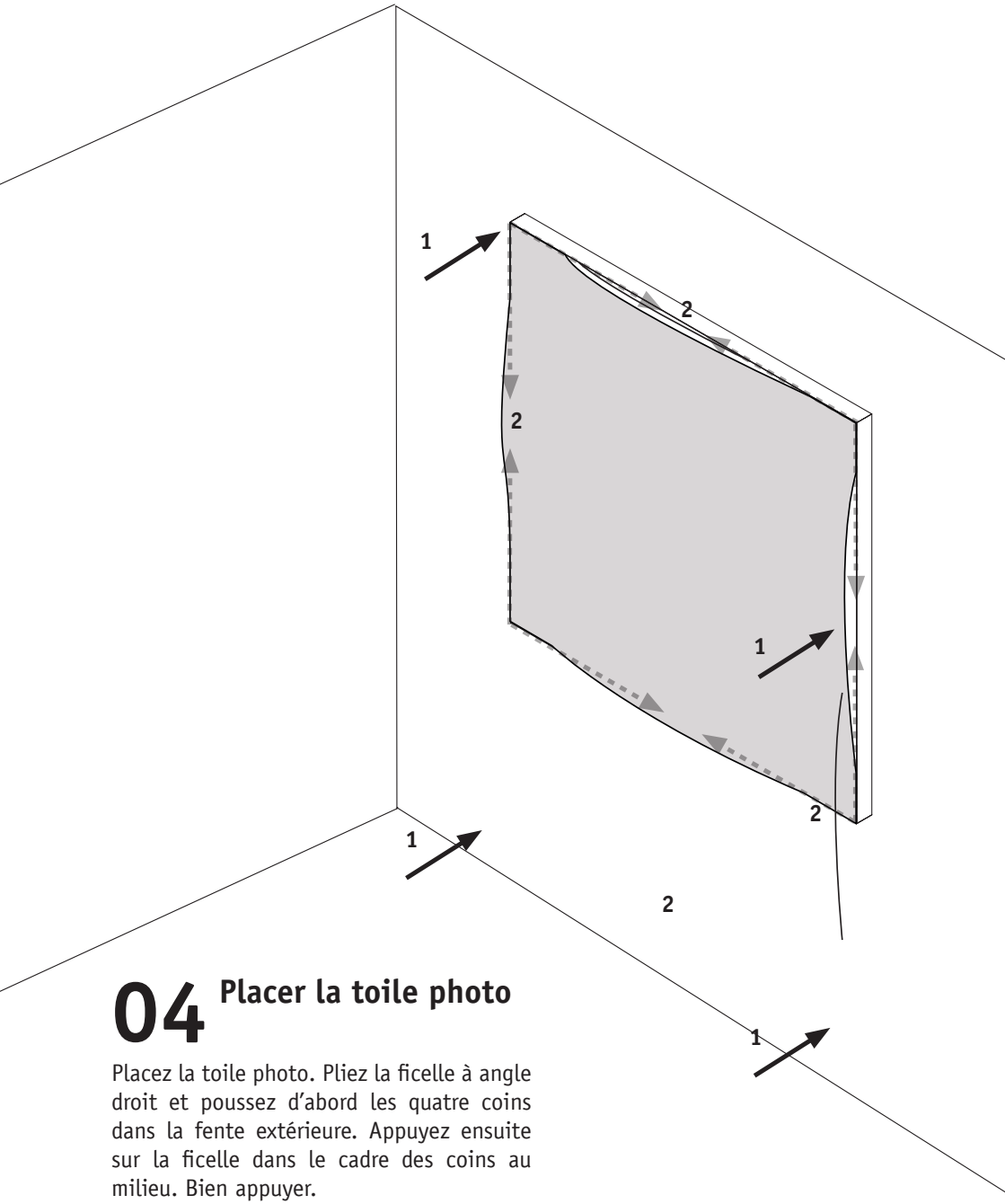

04 Placer la toile photo

Placez la toile photo. Pliez la ficelle à angle droit et poussez d'abord les quatre coins dans la fente extérieure. Appuyez ensuite sur la ficelle dans le cadre des coins au milieu. Bien appuyer.

#Noussommesl'acoustique

Ce texte a été composé avec le plus grand soin. Il en va de même pour les résultats des tests et autres certificats. Cependant, aucun droit ne peut être dérivé de ce texte et les modifications sont réservées. Il n'est pas possible de garantir certaines propriétés ou l'adéquation de nos produits dans une application spécifique. Veuillez vous référer à nos conditions générales supplémentaires ou contactez-nous.