Montagehandleiding

Scandinavian Creations

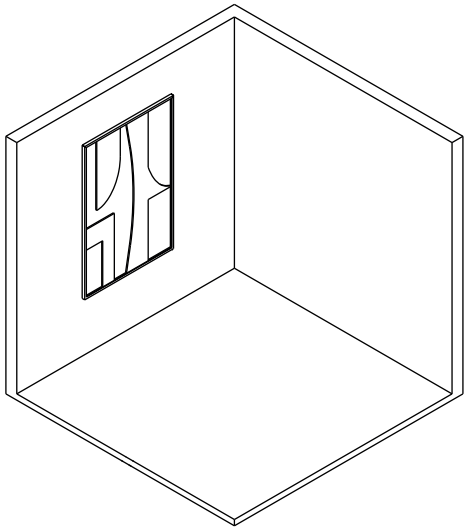

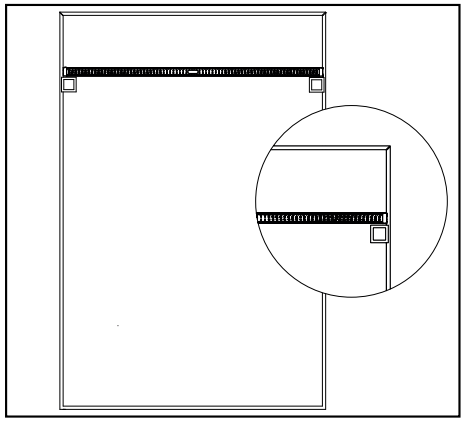

1.

Meet op de achterzijde de tussen afstand van de zaagtand hangers. Meet de zaagtand hangers van middelpunt tot middelpunt op.

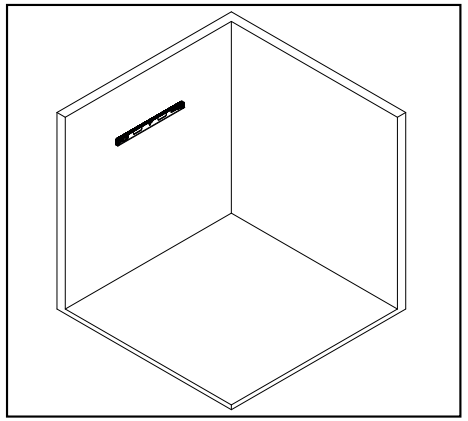

2.

Bepaal de positie op de wand en teken deze af op de eerder gemeten tussenafstand van de zaagtand hangers.

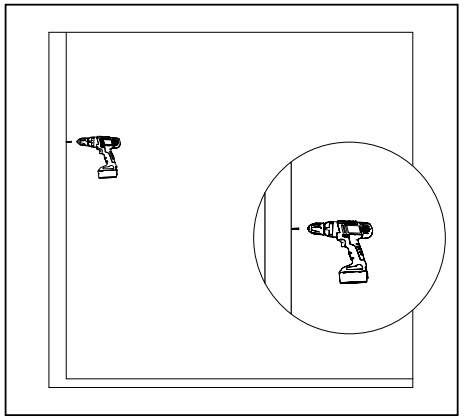

3.

Boor voor op de afgetekende punten en plaats pluggen die geschikt zijn voor de wand. Gebruik de schroefboormachine om de schroeven in de pluggen te bevestigen.

Zorg hierbij dat de schroeven voldoende uitsteken om de zaagtand hangers op te kunnen plaatsen.

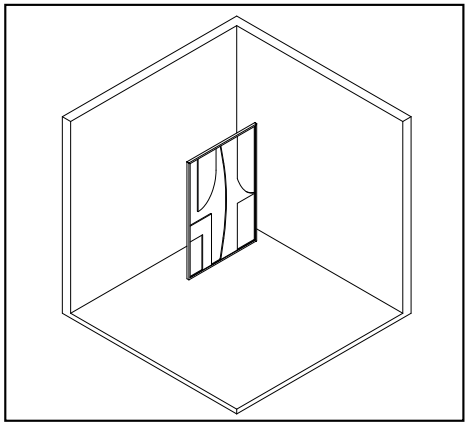

4.

Plaats de lijst op de schroeven, verschuif deze naar links of rechts tot de positie naar wens is.