Ecophon Solo™ Baffle

Ecophon Solo™ Baffle wurde für Bereiche konzipiert, bei denen es nicht möglich ist, eine vollflächige Decke zu installieren. Baffeln werden z.B. in Räumen eingesetzt, in denen das Raumvolumen erhalten bleiben soll, Tageslicht über Oberlichter in die Räume gebracht werden soll oder wenn TABS (thermoaktives Bauteilsystem) als Kühlsystem ausgewählt wurde.
Zur Abhängung der Baffeln können verschiedene Systeme zum Einsatz kommen, entweder das Connect™ Baffel Profil, Connect™ justierbare Seilabhängung oder Connect™ Unterkonstruktionssystem. Das System besteht aus der Ecophon Solo™ Baffel / Anker oder Solo™ Baffel / Haken und dem dazugehörigen Connect™ Montagezubehör. Das Gewicht beträgt ca. 2-3 kg/m. Die Baffel ist aus Glaswolle hergestellt. Ecophon Solo Baffle Systeme sind in verschiedenen Größen und Farben erhältlich. Die sichtbaren Oberflächen sind mit der Farbbeschichtung Akutex™ FT versehen, die Kanten sind rechtwinklig und farbbeschichtet. Das System ist leicht demontierbar.

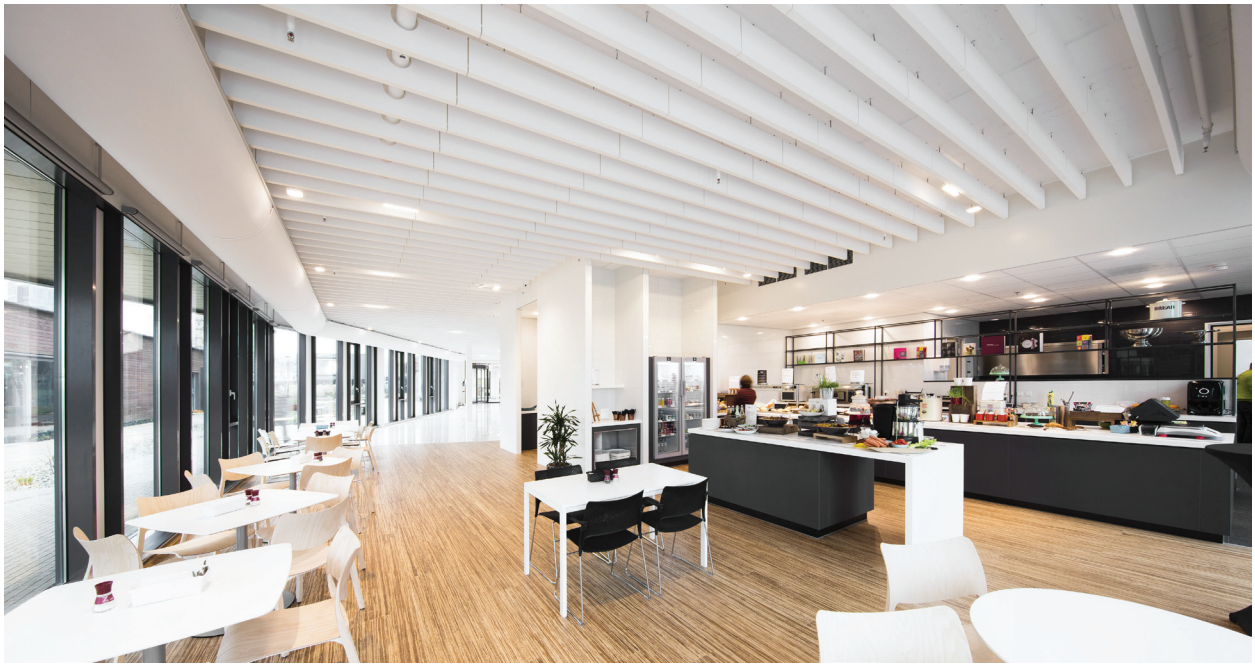

Plantronics, Hoofddorp, Netherlands

FORMATE

Abmessung, mm	1200x200	1200x300	1200x600	1800x200	1800x300	1800x600
Spezialbefestigung	•	•	•	•	•	•
Stärke (d)	40	40	40	40	40	40
Montageskizze	M414, M491	M414, M491	M414, M491	M414, M491	M414, M491	M414, M491

Solo Baffle/Baffelanker

Solo Baffle/Montage mit Baffelanker

Solo Baffle/Haken

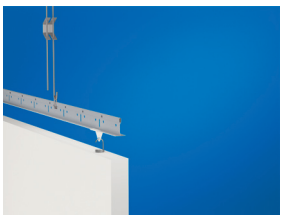

Solo Baffle/Montage mit Haken

Akustik

Schallabsorption:

Testergebnisse gemäß DIN EN ISO 354:2003 Achtung: Gezeigte Testergebnisse sind nicht vergleichbar mit denen älterer Versionen dieser Norm aufgrund von unterschiedlichen Prüfverfahren. Bewertung gemäß DIN EN ISO 11654, Einzahlbewertung NRC (Noise Reduction Coefficient) und SAA (Sound Absorption Average) gemäß ASTM C 423.

α_p, Praktischer Absorptionsgrad

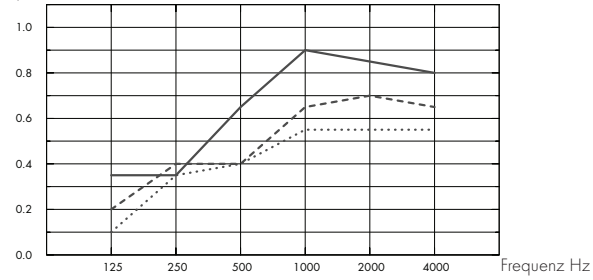

··· Solo Baffle 1200/1800x200, Abstand 600mm, direkt montiert

--- Solo Baffle 1200/1800x300, Abstand 600mm, direkt montiert

– Solo Baffle 1200/1800x600, Abstand 600mm, direkt montiert

o.d.s = tKh = totale Konstruktionshöhe

A_{eq}, Äquivalente Absorptionsfläche pro Objekt (m² Sabine)

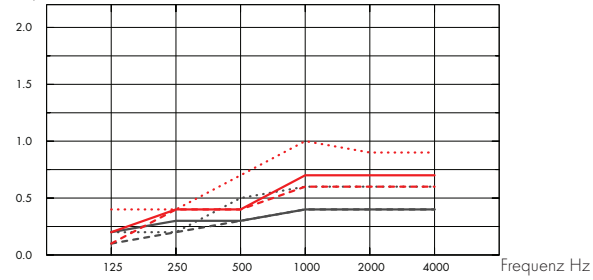

--- Solo Baffle 1200x200

– Solo Baffle 1200x300

··· Solo Baffle 1200x600

--- Solo Baffle 1800x200

– Solo Baffle 1800x300

··· Solo Baffle 1800x600

o.d.s = tKh = totale Konstruktionshöhe

	d mm	tKh mm	α_p, Praktischer Absorptionsgrad						α_w
			125 Hz	250 Hz	500 Hz	1000 Hz	2000 Hz	4000 Hz	
c600	40	200	0.10	0.35	0.40	0.55	0.55	0.55	0.50
c600	40	300	0.20	0.40	0.40	0.65	0.70	0.65	0.50
c600	40	600	0.35	0.35	0.65	0.90	0.85	0.80	0.65

	d mm	tKh mm	A_{eq}, Äquivalente Absorptionsfläche pro Objekt (m² Sabine)					
			125 Hz	250 Hz	500 Hz	1000 Hz	2000 Hz	4000 Hz
1200x200 c600	40	200	0.10	0.20	0.30	0.40	0.40	0.40
1200x300 c600	40	300	0.20	0.30	0.30	0.40	0.40	0.40
1200x600 c600	40	600	0.20	0.20	0.50	0.60	0.60	0.60
1800x200 c600	40	200	0.10	0.40	0.40	0.60	0.60	0.60
1800x300 c600	40	300	0.20	0.40	0.40	0.70	0.70	0.70
1800x600 c600	40	600	0.40	0.40	0.70	1.00	0.90	0.90

Raumluftqualität

Zertifikat / Label	
Finnische Emissionsklassifizierung M1	•
Französisches VOC-Label A+	•

Ökologischer Fußabdruck

Solo Square, Kg CO_2 equiv/m²: 8,07

Gemäß EPD in Übereinstimmung mit ISO 14025 / EN 15804

Circularity

Vollständig recycelbar.

Brandschutz

Land	Standard	Klasse
Europa	EN 13501-1	A2-s1,d0

Platten: Nicht brennbar nach DIN EN ISO 1182.

Feuchtigkeitsbeständigkeit

Die Akustikdeckenplatten sind bei einer permanenten relativen Luftfeuchtigkeit von bis zu 70% bei 25°C formstabil (getestet gemäß EN 13964:2014). Die Akustikdeckenplatten sind auch in einer technischen Ausführung für besonders heiße und feuchte Umgebungsbedingungen erhältlich. Bitte kontaktieren Sie Ecophon zur Spezifizierung Ihres Projektes.

Visuelles Erscheinungsbild

White Frost, ähnlich RAL 9003, ähnlich NCS S 0500-N, Lichtreflexionsgrad 85%. Glanzgrad < 1.

Reinigung

Täglich Staubwischen und Staubsaugen sowie wöchentliche Feuchtreinigung möglich.

Demontierbarkeit

Die Paneele sind leicht demontierbar.

Montage

gemäß Montageskizze, Montageanleitung. Informationen zur minimalen totalen Konstruktionshöhe siehe Materialspezifikation.

Belastung

Zusätzliche Nutzlasten müssen an der Rohdecke befestigt werden.

CE

Ecophon Deckensysteme sind CE-gekennzeichnet gemäß der europäischen einheitlichen Norm EN13964:2014. CE-gekennzeichnete Bauprodukte unterliegen einer Leistungserklärung (DoP), die es Kunden und Anwendern ermöglicht, die Leistung von auf dem europäischen Markt erhältlichen Produkten leicht zu vergleichen.

MONTAGESKIZZE (M414) FÜR ECOPHON SOLO BAFFLE / ANKER

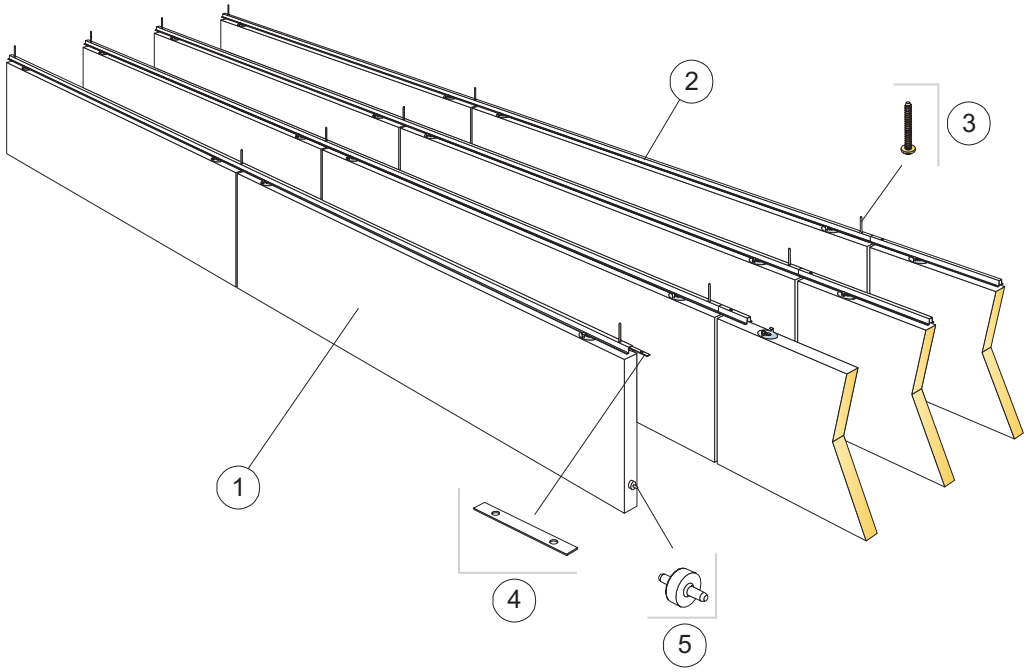

MATERIALSPEZIFIKATION (OHNE VERSCHNITT)

		Abmessung, mm					
		1200x200	**1200x300**	**1200x600**	**1800x200**	**1800x300**	**1800x600**
1	Solo Baffle/Baffelanker, Reihenabstand 300 mm	2,8/m²	2,8/m²	2,8/m²	1,9/m²	1,9/m²	1,9/m²
2	Connect Baffel Profil, Reihenabstand 300 mm	3,3m/m²	3,3m/m²	3,3m/m²	3,3m/m²	3,3m/m²	3,3m/m²
3	Bauaufsichtlich zugelassenes Befestigungsmittel, max. Befestigungsabstand 1200 mm	2,8/m²	2,8/m²	2,8/m²	2,8/m²	2,8/m²	2,8/m²
4	Connect Profil-Verbinder, max. Abstand 2400 mm	1,4/m²	1,4/m²	1,4/m²	1,4/m²	1,4/m²	1,4/m²
5	Connect Führungsstift, Achsabstand 1200/1800 mm	2,8/m²	2,8/m²	2,8/m²	1,9/m²	1,9/m²	1,9/m²

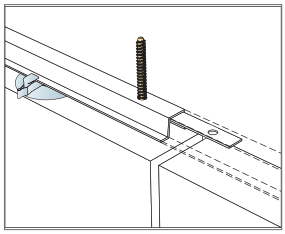

Befestigung des Profilverbinders

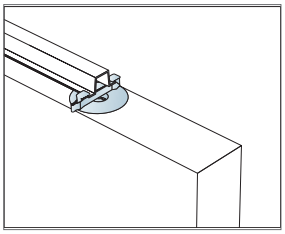

Die Baffeln werden durch einen Clip gesichert.

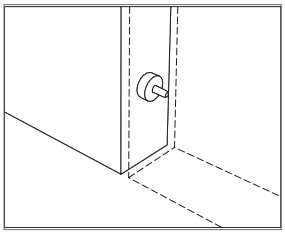

Connect Führungsstift, zur Fixierung von Abstand und Höhenniveau zwischen den Baffeln

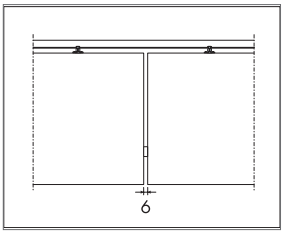

Deutliche Fuge von 6 mm zwischen den Baffeln durch den Führungsstift

MONTAGESKIZZE (M491) FÜR ECOPHON SOLO BAFFLE / HAKEN

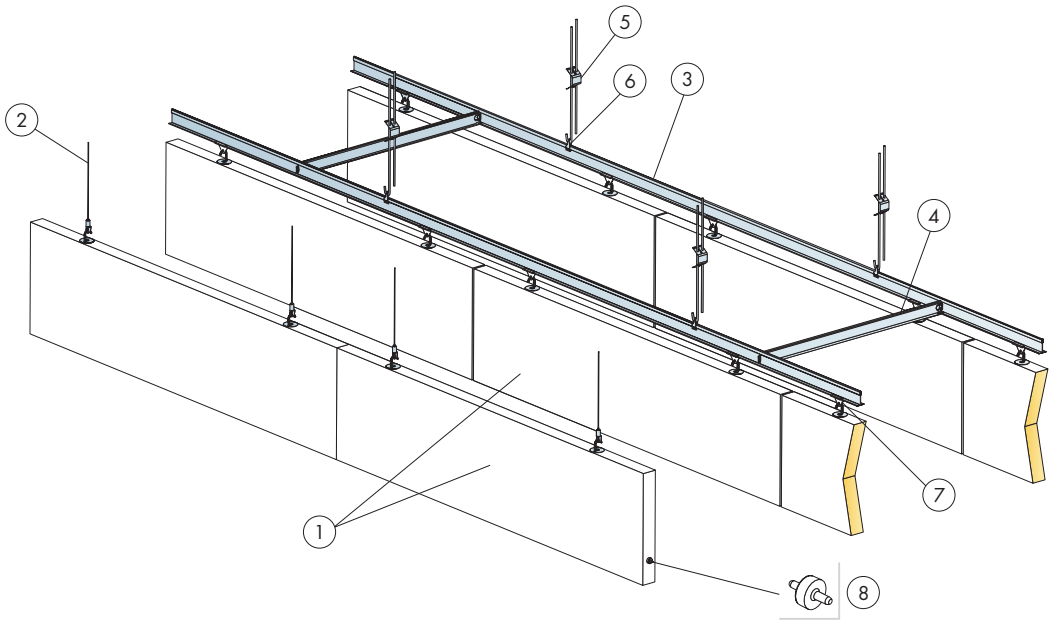

© Ecophon Group

MATERIALSPEZIFIKATION (OHNE VERSCHNITT)

		Abmessung, mm					
		1200x200	**1200x300**	**1200x600**	**1800x200**	**1800x300**	**1800x600**
1	Solo Baffle/Haken, Reihenabstand 600 mm	1,4/m²	1,4/m²	1,4/m²	0,9/m²	0,9/m²	0,9/m²
2	Connect justierbarer Seilabhänger (Alt 1)	2/Paneel	2/Paneel	2/Paneel	2/Paneel	2/Paneel	2/Paneel
3	Connect T24 Hauptschiene, Achsmaß 600 mm (Alt 2)	1,7m/m²	1,7m/m²	1,7m/m²	1,7m/m²	1,7m/m²	1,7m/m²
4	Connect T24 Querschiene, L=600 mm, Achsmaß 1800 mm (Alt 2)	0,6m/m²	0,6m/m²	0,6m/m²	0,6m/m²	0,6m/m²	0,6m/m²
5	Connect Schnellspannabhänger (Alt 2), max. Befestigungsabstand 1200 mm	1,4/m²	1,4/m²	1,4/m²	1,4/m²	1,4/m²	1,4/m²
6	Connect Abhänge-Clip (Alt 2)	1,4/m²	1,4/m²	1,4/m²	1,4/m²	1,4/m²	1,4/m²
7	Connect Baffle-Clip (Alt 2)	2,8/m²	2,8/m²	2,8/m²	1,8/m²	1,8/m²	1,8/m²
8	Connect Führungsstift, Achsabstand 1200/1800 mm	2,8/m²	2,8/m²	2,8/m²	0,9/m²	0,9/m²	0,9/m²

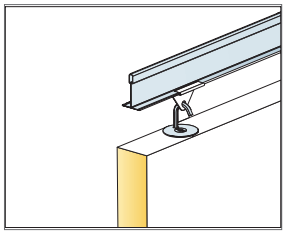

Detail der Abhängung

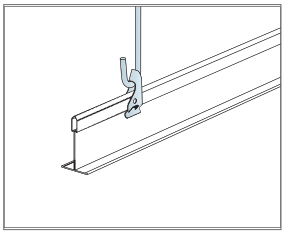

Abhängung mit Connect Schnellspannabhänger und Abhänge-Clip

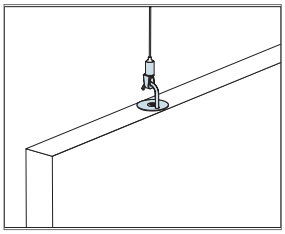

Abhängung mit Connect justierbarem Seilabhänger